התקנת לוחות במתח עד 1000 וולט

חיבור שני מקורות זינה למא"ז תלת-מופעי

? בפירוש קודם בנושא (01-20) נקבע שההתקנה שהוצעה אינה תואמת את הנדרש בתקנה 18 בתקנות החשמל (התקנת לוחות במתח עד 1000 וולט), בה נקבע:

18. מבטחים לסוגי אספקה שונים

מבטחים לסוגי אספקה שונים, באותו לוח או שדה של לוח, יורכבו בקבוצות לפי סוגי האספקה; המרחק המזערי בין קבוצות יהיה כפליים לפחות מהרווח שבין מבטחים שונים של קבוצה אחת, אולם לא פחות מ-17.5 מ"מ.

להערכת השואל, האיור שהוצג בשאלה לוועדה אינו מושלם, מאחר וקיים חיגור חשמלי המונע משני מקורות האספקה (חברת החשמל או גנרטור חרום) להזין באותה עת את המא"ז התלת-מופעי.

להלן איור המפרט את החיגור האמור לעיל.

השאלה, האם צורת ההתקנה המוצעת באיור (בו המא"ז המגושר המוזן בו זמנית ממקור יחיד) תואמת את הנדרש בתקנה 18 דלעיל?

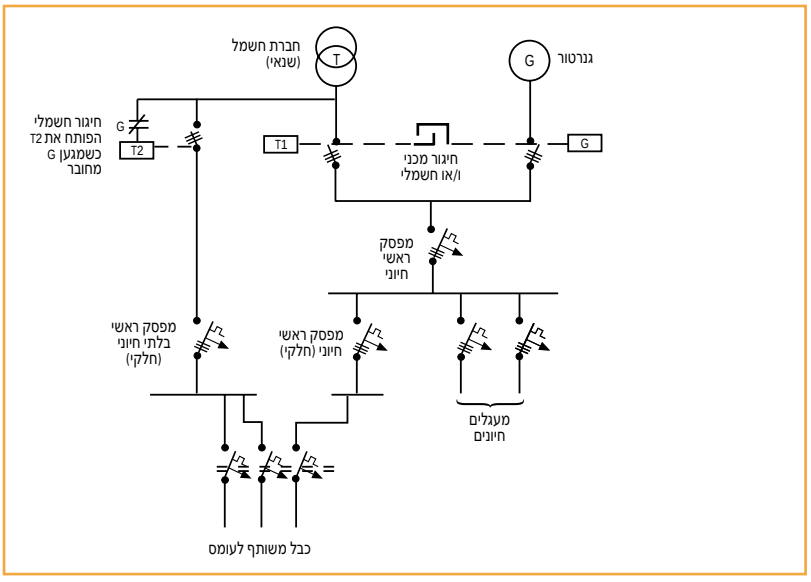

יש למקם דף זה אחרי דף 01-23

! **תשובת הוועדה**

התרשים המוצע מתייחס לשני סוגי אספקה שונים, לכן לפי תקנה 18 של תקנות החשמל (התקנת לוחות במתח עד 1000 וולט), ההתקנה לפי תרשים זה אסורה.

© כל הזכויות שמורות לחברת החשמל